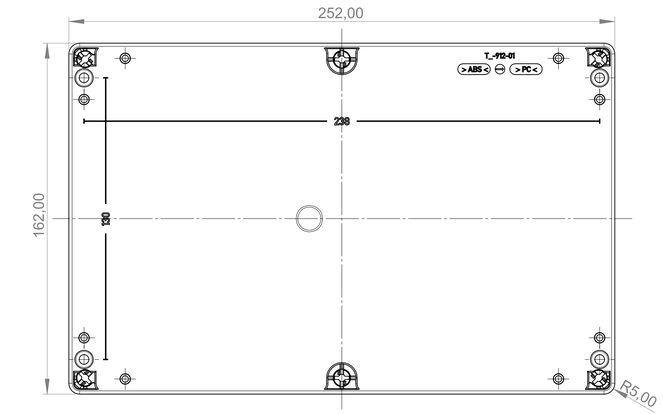

Oberteil Innenansicht
Top part inside view

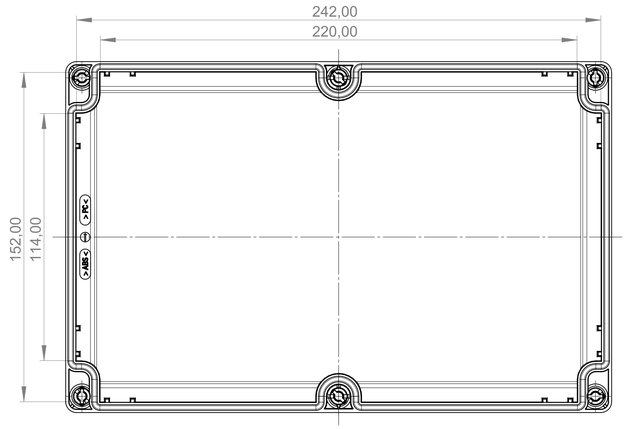

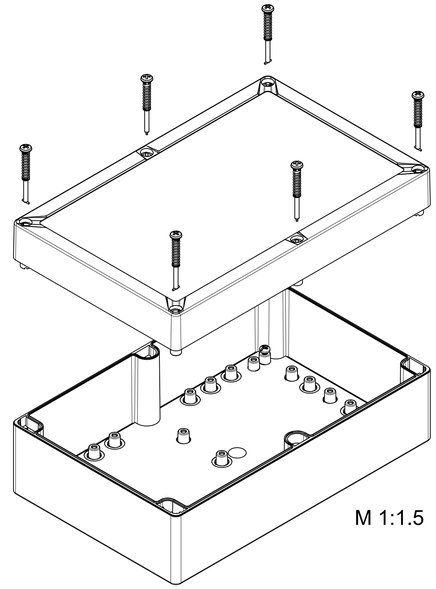

Montageplatte
Mounting plate

2.5mm dick
thickness 2.5mm

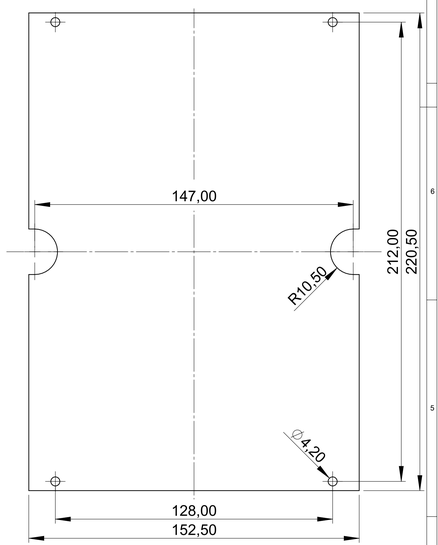

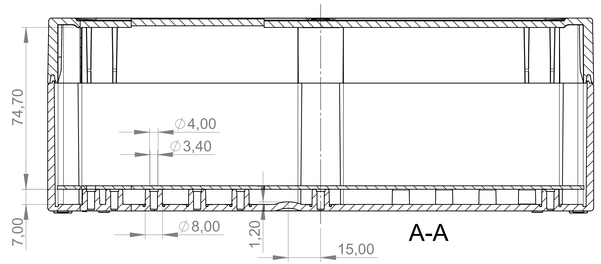

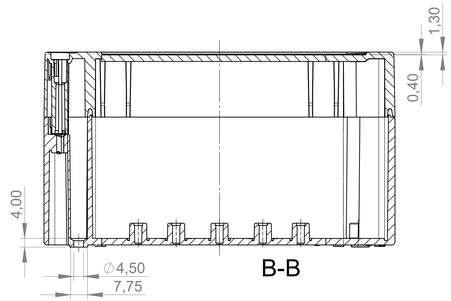

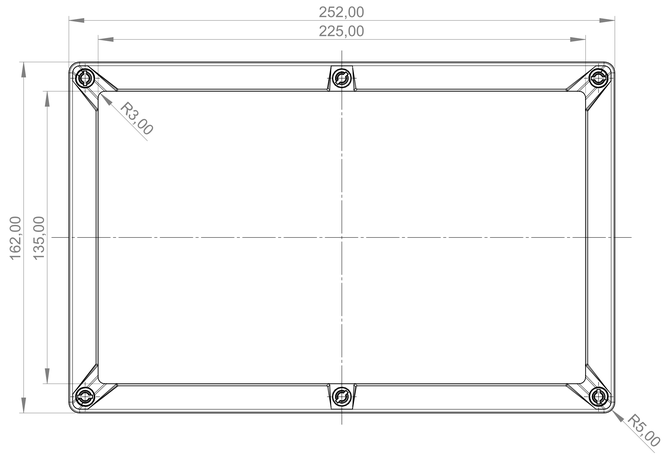

Unterteil Innenansicht
Base part inside view

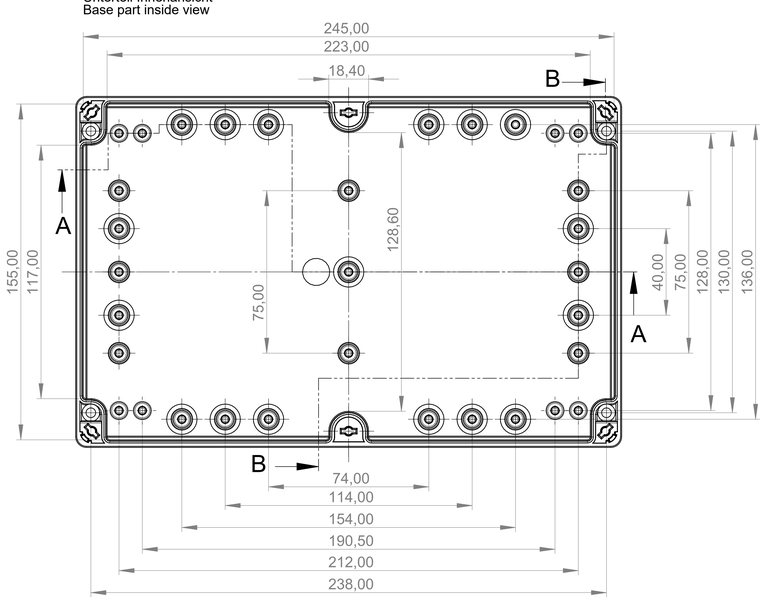

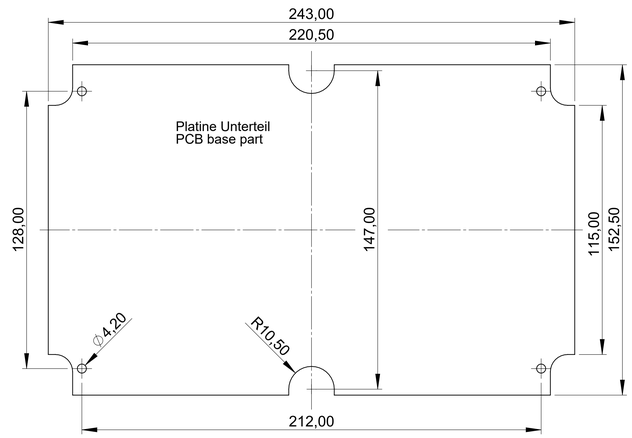

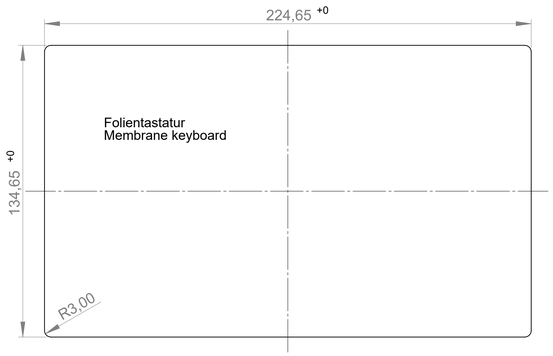

Bitte die Maße an aktuellen Teilen abnehmen. Diese unterliegen material- und produktionsspezifischen Fertigungstoleranzen. Please take the dimensions from current parts. These are subject to material- and manufacturing-specific tolerances.	Informationskopie wird nicht aktualisiert Copy for Information will not be updated	Erst. am: 01.08.2012 Erst. von: D. Hasselbach Freig. am: Freig. von: Revision: 01	Toleranzen: DIN 16901 T130 Volumen:	Status: ENTWICKLUNG Zeichnungsart: KUNDE DIN 6 Teil 2
	Technische Änderungen vorbehalten. Irrtümer oder Druckfehler begründen keinen Anspruch auf Schadensersatz. Wichtige Einbaumaße bitte direkt mit dem aktuellen Produkt abstimmen.	This document contains proprietary information of OKW Gehäusesysteme GmbH and is tendered subject to the conditions that the information be retained in confidence and not be reproduced or copied and not be used or incorporated in any product.		
	Sous reserve de modifications techniques. Toute erreur ou faute d'impression ne justifie aucune demande d'indemnisation. Nous prions les clients de verifier les dimensions des composants avec les boîtes avant le montage.	OKW GEHÄUSE SYSTEME	IN-BOX 262 x 162 x 90 C702508*	M 1:1
			Für dieses Dokument behalten wir uns alle Urheberrechte vor. Es darf auch auszugsweise weder vervielfältigt noch Dritten in irgendeiner Form zugänglich gemacht werden.	Dateiname: 00013957